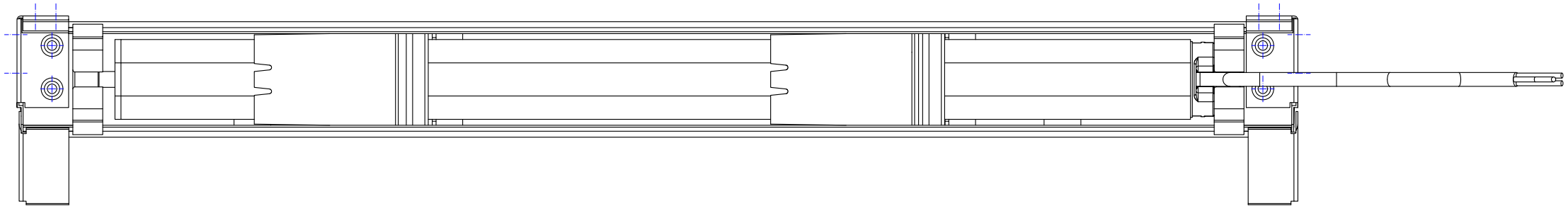

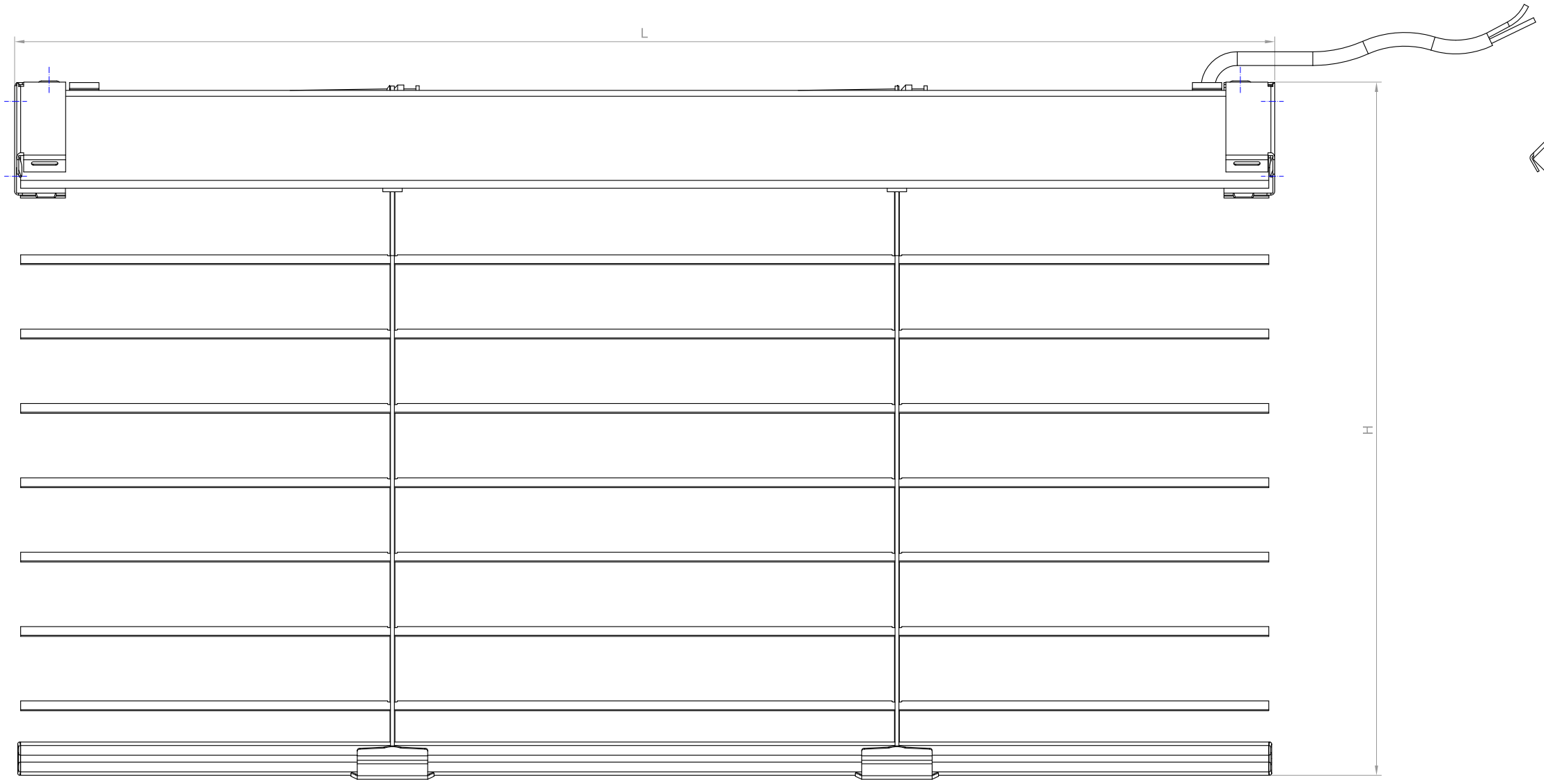

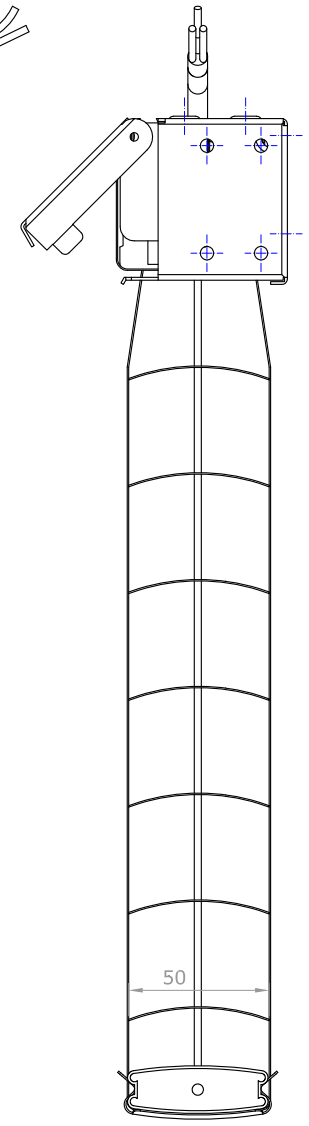

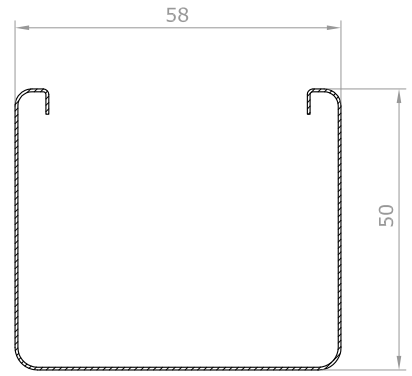

Detalle 1:1 Cabezal

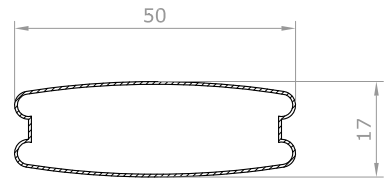

Detalle 1:1 Terminal

REVISION	X 2 3 4 5 6 7 8 9	BANDALUX	
FECHA	01-04-2014	PLANO Nº	
DIBUJADO	Ivan Acosta	FORMATO	A-2
ESCALA 1:2	Tolerancias general	Cortina Veneciana Classic Mecanismo monocomando motor	

>		5	11	20	35	55	80
Hasta	5	11	20	35	55	80	120
±	0.1	0.15	0.18	0.2	0.25	0.3	0.35